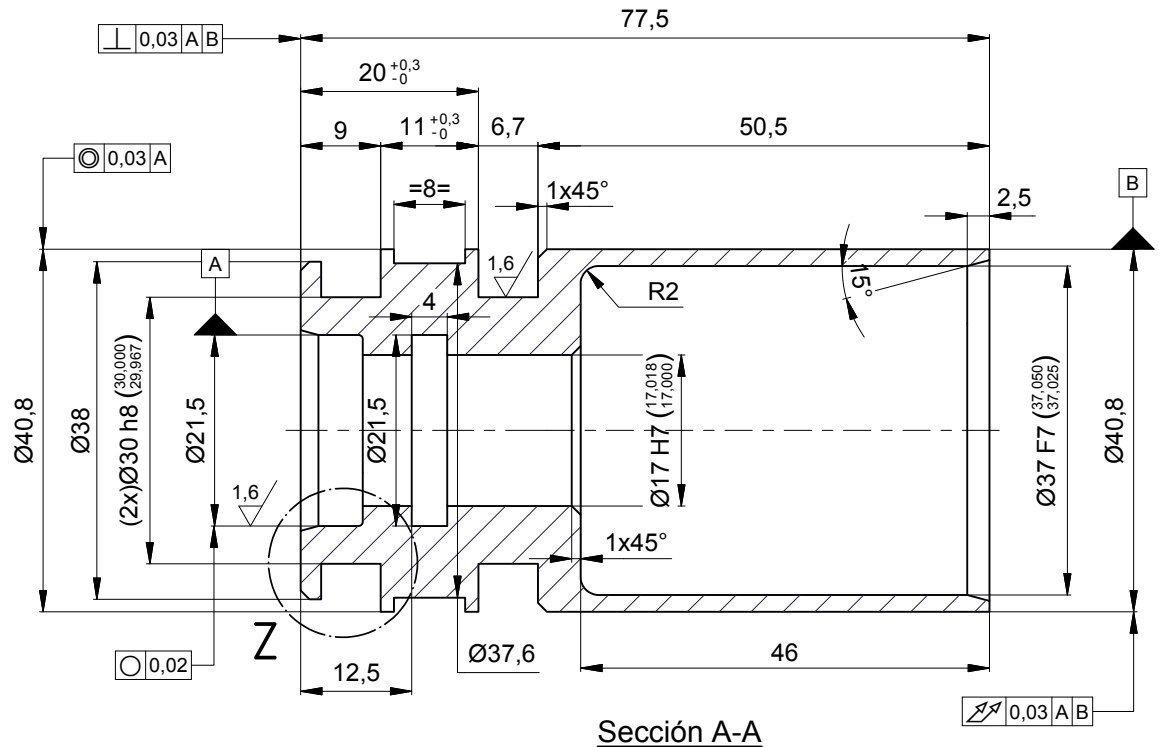

Sección A-A
Esc.: (1.25 : 1)

NOTA:
Ensambla con Retenedor A4-001466

Isométrico

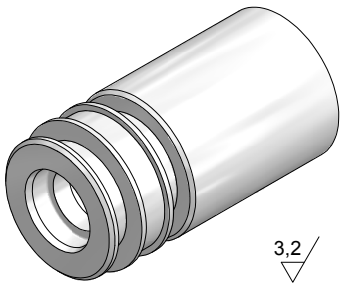

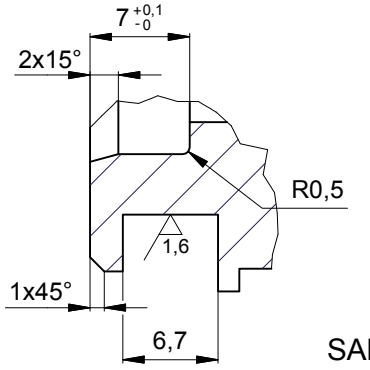

SAP 2026714

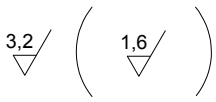

Detalle Z
Esc.: (2 : 1)

EQUIVALENCIAS DE MAQUINADOS	
ANSI	DIN - ISO 1302
4	0,1
8 / 16	0,2 / 0,4
32 / 63 / 125	0,8 / 1,6 / 3,2
250 / 500	6,3 / 12,5

DIN - ISO 1302 EN MICROMETROS
ANSI EN MICROPULGADAS

VARIACIONES MÁXIMAS PERMISIBLES DIMENSIONES EN mm. ISO 2768 - m								
DE 0 A 6	DE 6 A 30	DE 30 A 120	DE 120 A 400	DE 400 A 1000	DE 1000 A 4000	DE 2000 A 4000	DE 4000 A 8000	
±0,1	±0,2	±0,3	±0,5	±0,8	±1,2	±2,0	±3,0	

Material:	ALUMINIO 6063 T6	Elaboró	Jimmy V. 2010-06-03	Dimensiones en: Milímetros (mm)	
Tratamiento:		Revisó	ASMECON 2012-11-06	Escala	Proyección
Dureza:	(70-75) HRB	Aprobó	Metro de Medellín 2012-11-06	1,25:1	
Protección:					
Ensayos:	METROLOGÍA				

Rev.	Coord.	Modificaciones	Vo.Bo.	Fecha

Sistema:	PUERTAS VHPAS
Subsistema:	ACCIONAMIENTO PUERTAS
Equipo:	EQUIPOS NEUMÁTICOS
Descripción:	PISTÓN CILINDRO ACCIONAMIENTO

ÁREA DE INGENIERÍA

Rev.

A4	001476	1 Hoja:	1 De:
Reemplaza a:	Requerimiento No.	No. Documento Ppal.	

METRO DE MEDELLIN CALIDAD DE VIDA

ESTE PLANO Y TODA LA INFORMACIÓN EN ÉL CONTENIDA SON PROPIEDAD DEL METRO DE MEDELLÍN, EL USO INDEBIDO O LA REPRODUCCIÓN TOTAL O PARCIAL DE ESTE SIN LA PREVIA AUTORIZACIÓN DEL METRO DE MEDELLÍN PODRÁ SER DEMANDADO POR LA VIOLACIÓN A LOS DERECHOS DE AUTOR.

Formato A4 (210x297) según DIN (476 / 823) ISO 5457